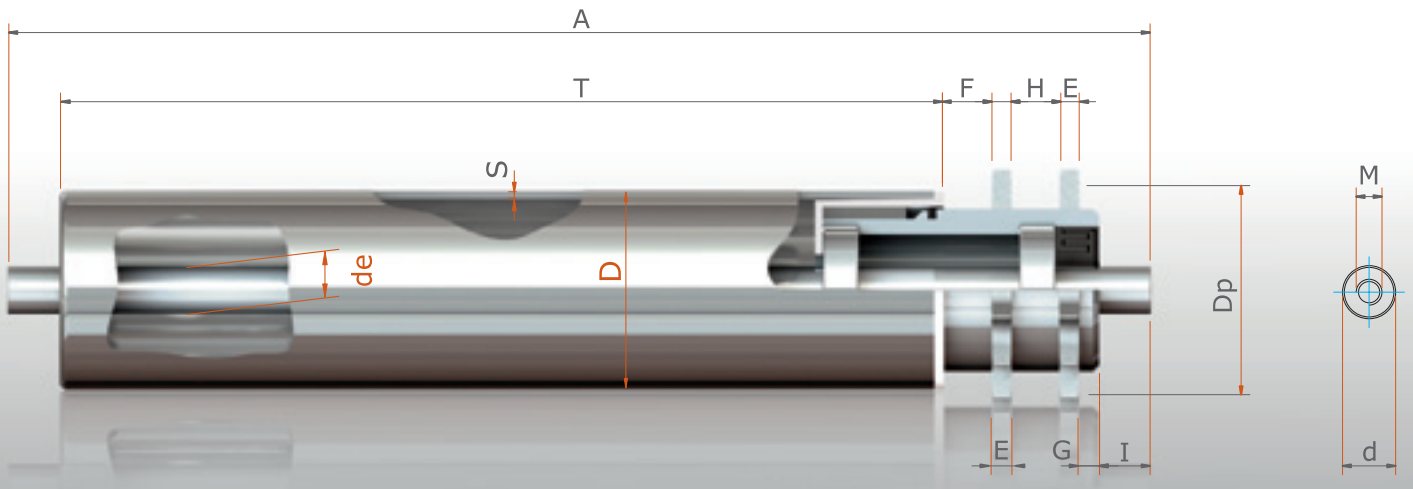

RULLI CON FRIZIONE MFA - *MFA FRICTION ROLLERS*												
CODICE *CODE*	D	S	de	M	T	A	P”	Z	Dp	I	PESO L =200 *WEIGHT L =200*	AL CM *BY CM*
M66FA	50	2	12	8	A-65	T+65	3/8”	14	42,80	13	1,360	0,033
M67FA	60		15	8/10	A-73	T+73	1/2”	14	57,07		1,720	0,043

P”	F	E	H	G
3/8”	12	5	12	5
1/2”	14	7	14	5

DESCRIZIONE PRODOTTO

Rullo costruito sulla serie base M.
Motorizzato da un pignone a due corone, avente il diametro primitivo minore del diametro del rullo, inserito in una boccola a strisciamento trasmette il moto per attrito. Il movimento è effettuato da anelli catena.
Sono impiegati nei trasportatori ove si richieda l’accumulo temporaneo dei colli.

PRODUCT DESCRIPTION

Roller built on the M base series.
Motorized by a pinion with two ring gears with a pitch diameter that is smaller than the diameter of the roller, inserted into a plain bushing with transmission of movement by friction. The movement is provided by chain rings.
They are used in conveyors where the temporary accumulation of packs is required.